AEG

Einbaukühlschrank / 880 mm / 142 L / Schlepptür

OSK5O88ES

AEG Kühlschrank der Serie 5000 OptiSpace
Der 5000 OptiSpace Kühlschrank bietet zahlreiche Aufbewahrungsmöglichkeiten mit reichlich Platz zwischen den Glasablagen. Alle Ablagen lassen sich leicht herausnehmen und ganz nach deinen Anforderungen wieder einsetzen - für eine mühelose und praktische Lagerung.

Produktvorteile & Ausstattung

OptiSpace: Individuell verstellbare Glasablagen
OptiSpace ermöglicht dir eine flexible Nutzung des Kühlraums. Einfach die Glasablagen herausnehmen und deinen Bedürfnissen entsprechend anordnen – beispielsweise für die Lagerung von hohen Gegenständen wie Torten oder großen Töpfen. Zudem erleichtert dir die Entnahmen der Ablagen die Reinigung des Innenraums.

Gemüseschublade: Auch langes Gemüse lagern
Endlich genug Platz für Gemüse. Geräumiges Verstauen von Lauch, Stangensellerie und anderen Gemüsesorten.

Ablagen aus Sicherheitsglas: Mit bis zu 25 kg belastbar
Für optimale Stabilität sind alle Ablagen aus Sicherheitsglas gefertigt - bestes Material, um Zuverlässigkeit zu gewährleisten.

- ÖKO SANTO Kühlschrank mit Innenbeleuchtung im Kühlraum: LED
- 880 mm Nischenhöhe
- Schlepptür-Technik
- Mechanische Temperaturregelung
- Vollautomatisches Abtauen im Kühlraum
- Innenbeleuchtung im Kühlraum: LED
- Anzahl Glasablagen: 3
- Obst- und Gemüseschubladen: 1
- Eierablage: 1 für 6 Eier
- Türanschlag: rechts, wechselbar

Einbaukühlschrank / 880 mm / 142 L / Schlepptür

OSK5O88ES

Technische Daten

Einbauhöhe (mm)	880	Nettogewicht (kg)	31.09
Steuerung	Mechanical control	Product Partner Code	All Open
Energieeffizienzklasse	E		
Jährlicher Energieverbrauch in kWh	93		
Gesamtnutzinhalt (Liter)	142		
Gesamtnutzinhalt Kühlfächer (Liter)	142		
Luftschallemissionsklasse	C		
Luftschallemission in dB(A) re 1 pW	36		
Klimaklasse	SN-N-ST-T		
Innenbeleuchtung	LED		
Installation	Einbau/integrierbar - Schlepptür-Technik		
Türschließdämpfung	Keine		
Abtautechnik im Kühlraum	Automatisch		
Farbe	Weiß		
Räder	Füße		
PNC	933 035 221		
EAN-Nummer	7333394026176		
Eierablage	1 für 6 Eier		
Gerätemaße HxBxT (mm)	873x548x549		
Einbaumaße HxBxT (mm)	880x560x550		
Anschlusswert (Watt)	100		
Volt	230-240		
Kabellänge (m)	2,4		
Bruttogewicht (kg)	32.23		

PSGBRE210DE00002

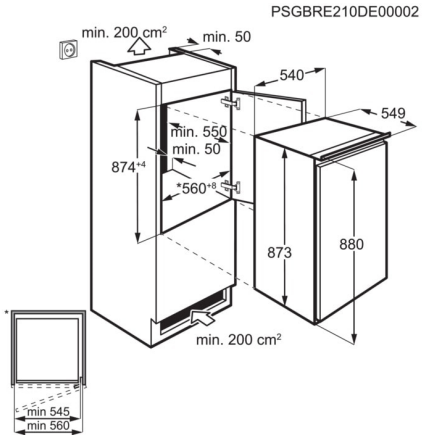
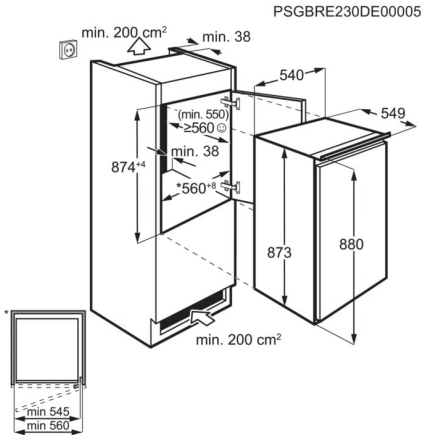
PSGBRE230DE00005